RÉFÉRENCE 636362 · DEA SPACE/N

KIT SPACE/N/XL, solution pour porte de garage

Le **KIT SPACE/N/XL** réunit la tête motoréducteur 1 200 N, la platine NET724 EVO intégrée, un émetteur GTX4 avec son support mural GTX-WALL et le rail à courroie AB16. Il convient aux portes de garage jusqu'à **16 m²**.

1 200 N
Force maximale.

Jusqu'à 16 m²
Surface maximale de la porte.

19 cm/s
Vitesse de déplacement.

Caractéristiques techniques du KIT SPACE/N/XL

COD. 636362

Kit avec rail AB16
Configuration de la référence

Résidentiel
Intensité d'utilisation

16 m²
Surface maximale de la porte

1 200 N
Force maximale

220 W
Puissance maximale absorbée

25 cycles/h
Cycle de travail

75 manœuvres/24 h
Maximum sur 24 heures

19 cm/s
Vitesse de déplacement

Double canal
Encodeur

NET724 EVO intégrée
Platine de commande

AB16 inclus
Rail de transmission

17 kg
Poids renseigné pour la référence

Informations techniques complémentaires

Spécifications détaillées

230–240 V ±10 %, 50/60 Hz
Alimentation secteur

24 V DC
Alimentation moteur

IP20
Niveau de protection

400 × 255 × 140 mm
Dimensions de la tête moteur

-20 à +50 °C
Température de fonctionnement

Pression sonore

À vérifier avant installation

Conseil technique

Type et surface de porte
Pour porte sectionnelle ou basculante à ressorts, dans la limite de 16 m² et selon l'usage Résidentiel.

Rail et course utile
Le rail AB16 inclus offre une course utile maximale de 2 668 mm.

Support plafond
L'utilisation du support AB/BRACKET est recommandée pour la fixation du rail.

Sécurité et butée
Prévoir les protections issues de l'analyse de risques. AB/FM est obligatoire si la fonction de blocage électronique de position est activée.

L'automatisme DEA SPACE/N

Puissance, silence et précision pour les portes de garage résidentielles et semi-intensives.

Présentation et dimensions du DEA SPACE/N

Schéma d'installation type avec accessoires repérés et dimensions de la tête moteur.

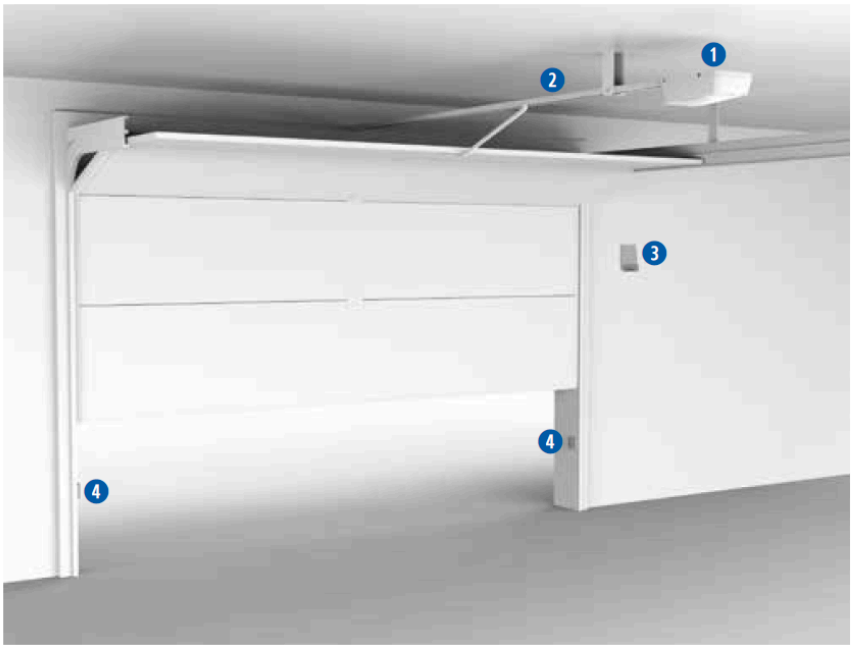

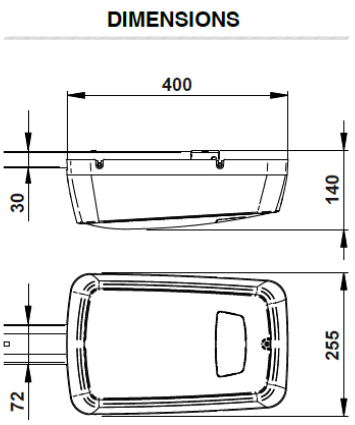

Composition exacte du kit

1

KIT SPACE/N/XL — tête moteur

Moteur 24 V avec platine NET724 EVO intégrée

Voir la fiche produit

2

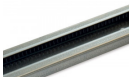

AB16

Rail à courroie en deux éléments, course utile 2 668 mm, inclus

Voir la fiche produit

GTX4

1 émetteur rolling code 4 fonctions inclus

Voir la fiche produit

GTX-WALL

Support mural blanc pour émetteur GTX inclus

Voir la fiche produit

Sécurité et accessoires recommandés

3

AURA-X

Feu clignotant recommandé, non inclus

Voir la fiche produit

4

LINE-X

Photocellules recommandées, non incluses

Voir la fiche produit

AB/FM

Butée mécanique obligatoire si le blocage électronique de position est activé

Voir la fiche produit

AB/BRACKET

Support de montage au plafond recommandé

Voir la fiche produit

721/AB

Déverrouillage à câble de 4 m

Voir la fiche produit

BLINDOS

Boîtier extérieur pour déverrouillage à câble

Voir la fiche produit

Les points forts du moteur DEA SPACE/N

Une gamme puissante, silencieuse et connectable pour portes sectionnelles et basculantes à ressorts.

Plus de puissance

La gamme SPACE/N couvre les applications de 600 à 1 200 N, jusqu'à 16 m², avec une version XXL semi-intensive capable d'atteindre 350 manœuvres en 24 heures.

Design et fonctionnalité

La platine avec récepteur 433 MHz et la lumière de courtoisie à LED sont intégrées dans un capot compact, pratique à ouvrir pour les opérations de réglage.

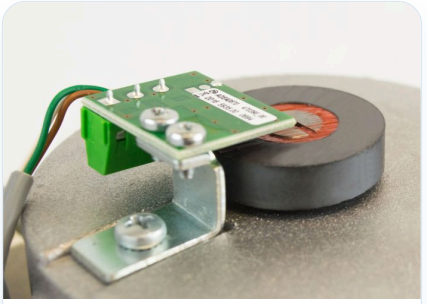

Encodeur à deux canaux

L'encodeur mesure la distance et la direction afin d'assurer un mouvement précis. La course et les forces sont continuellement autorégulées.

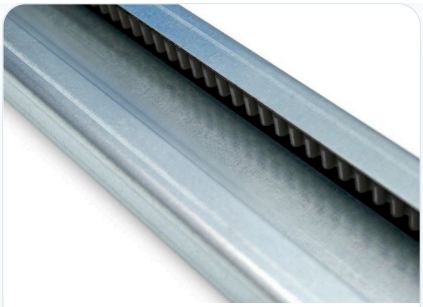

Silencieux sans compromis

La courroie dentée renforcée par des fils d’acier associe durabilité, régularité de mouvement et réduction des nuisances sonores.

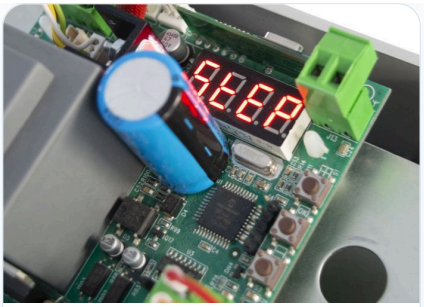

Installation rapide en trois étapes

La platine NET724 EVO et la technologie DE@NET permettent à l’installateur d’effectuer une programmation guidée en trois étapes simples.

Déverrouillage par câble

Les dispositifs à câble compatibles avec BLINDOS permettent une manœuvre manuelle protégée depuis l’extérieur en cas de coupure de courant.

Commande par smartphone

Avec les équipements compatibles, l’application DEAuser permet de commander l’automatisme. NET-COM avec Data SIM permet aussi d’en consulter l’état à distance.

KIT SPACE/N/XL : la solution DEA pour porte de garage

1 200 N, jusqu’à 16 m², 25 cycles/h et encodeur double canal.

DEA • CARACTÉRISTIQUES TECHNIQUES

Alimentation moteur	24 V DC	Intensité d'utilisation	Résidentiel
Encodeur	Double canal	Niveau de protection	IP20
Puissance maximale absorbée	220 W	Force de poussée maximale	1 200 N
Cycle de travail	25 cycles/h	Manœuvres maximales en 24 h	75 manœuvres/24 h
Vitesse de déplacement	19 cm/s	Température de fonctionnement	-20 à +50 °C
Pression sonore	< 70 dBA	Platine de commande	NET724 EVO intégrée
Poids avec emballage	17 kg	Surface maximale de la porte	16 m²
Rail de transmission	AB16 inclus		