ADVANCE/N

- ADVANCE/N
- ADVANCE/N/XL

move as you like

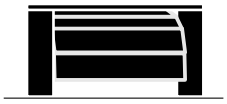

FR

Moto-reducteur pour portes sectionnelles

Notice d'emploi et avertissements

I36002 Rev. 02 (10-07-2023)

RÉCAPITULATIF DES AVERTISSEMENTS

ATTENTION! Importantes instructions de sécurité. Lire et suivre attentivement toutes les mises en garde et les instructions qui accompagnent le produit car une installation erronée peut provoquer des dommages aux personnes, animaux ou choses. Les mises en garde et les instructions fournissent d'importantes indications au sujet de la sécurité, l'installation, l'utilisation et la maintenance. Conserver les instructions pour les joindre au dossier technique et pour de futures consultations.

ATTENTION Ne pas laisser les enfants jouer avec l'appareil. L'appareil peut être utilisé par des enfants âgés d'au moins 8 ans, par des personnes souffrant d'une déficience physique, mentale ou sensorielle réduite, ou en général par toute personne sans expérience ou, en tout cas, avec l'expérience requise, à condition que l'appareil soit utilisé sous surveillance ou que les utilisateurs aient reçu une formation adéquate sur l'utilisation sûre de l'appareil et soient conscients des dangers liés à son utilisation. **ATTENTION** Les commandes à installation fixe (boutons, etc.) doivent être situées hors de la portée des enfants à au moins 150 cm de hauteur du sol. Ne pas permettre aux enfants de jouer avec l'appareil, les commandes fixes ou avec les radiocommandes de l'installation. **ATTENTION** L'utilisation du produit dans des conditions anormales, non autorisées par le fabricant, peut entraîner des situations de danger ; respecter les conditions prévues sur cette notice d'utilisation. **ATTENTION DEA** System vous rappelle que le choix, la position et l'installation de tous les dispositifs et les matériaux qui constituent l'ensemble complet de la fermeture, doivent être exécutés conformément aux Directives Européennes 2006/42/CE (Directive Machines) et ses modifications ultérieures, 2014/53/UE (Directive RED). Dans tous pays extracommunautaires, non seulement vous devez suivre les normes spécifiques en vigueur mais, pour atteindre un niveau de sûreté suffisant, on vous conseille d'observer aussi les prescriptions des Directives susmentionnées. **ATTENTION** N'utiliser en aucun cas l'appareil en présence d'une atmosphère explosive ou dans des environnements qui peuvent être agressifs et endommager des parties du produit. Vérifier que les températures dans le lieu d'installation soient appropriées et respectent les températures déclarées sur l'étiquette du produit. **ATTENTION** Quand on opère avec la commande à « action maintenue », s'assurer que personne ne se trouve dans la zone de manutention de l'automatisme. **ATTENTION** Vérifier qu'en amont du réseau d'alimentation de l'installation, il y ait un interrupteur ou un disjoncteur magnétothermique omnipolaire qui permette la déconnexion complète dans les conditions de la catégorie de la surtension III. **ATTENTION** Afin d'assurer une sécurité électrique, gardez toujours nettement séparés (minimum 4 mm en air ou 1 mm à travers l'isolation) le câble d'alimentation 230V des câbles à très basse tension de sécurité (alimentation des moteurs, commandes, électro-serrure, antenne, alimentation des circuits auxiliaires)

FR

éventuellement en les fixant à l'aide de pattes d'attache appropriées à proximité des bornes. ▌ **ATTENTION** Si le câble d'alimentation est endommagé, il doit être remplacé par le constructeur ou par son service d'assistance technique ou, quoi qu'il en soit, par une personne possédant une qualification similaire, de manière à empêcher tous les risques. ▌ **ATTENTION** Toute opération d'installation, de maintenance, de nettoyage ou de réparation de toute l'installation doit être exécutée exclusivement par du personnel qualifié. Opérez toujours quand l'alimentation est coupée, et conformez-vous rigoureusement à toutes les normes en matière d'installations électriques en vigueur dans le pays où cette automatisation doit être installée. Le nettoyage et la maintenance destinée à être effectués par l'utilisateur ne doivent pas être accomplis par des enfants sans surveillance. ▌ **ATTENTION** L'utilisation de pièces de rechange non indiquées par **DEA** System et/ou un réassemblage incorrect peuvent être potentiellement dangereux pour les personnes, les animaux et les choses. De plus, cela peut provoquer des dysfonctionnements du produit. Par conséquent, utilisez toujours les pièces indiquées par **DEA** System et suivez les instructions données pour l'assemblage. ▌ **ATTENTION** Après le réglage, le respect des valeurs limites réglementaires doit être détecté à l'aide d'un instrument de mesure d'impact de force. La sensibilité de la détection d'obstacle peut être ajustée progressivement à la porte (voir les instructions de programmation). Le fonctionnement du dispositif anti-écrasement doit être vérifié après chaque réglage manuel. La modification manuelle de la force ne peut être effectuée que par du personnel qualifié en effectuant le test de mesure selon la norme EN 12453. Les modifications du réglage de la force doivent être documentées dans le manuel de la machine. ▌ **ATTENTION** La conformité aux exigences de la norme EN 12453 du dispositif de détection d'obstacles interne est garantie seulement si utilisé en conjonction avec des moteurs équipés d'encodeurs. ▌ **ATTENTION** Tout dispositif de sécurité externe éventuellement utilisé afin de respecter les limites des forces d'impact doit être conformes à la norme EN 12978. ▌ ⌛ **ATTENTION** Conformément à la Directive 2012/19/EG sur les déchets d'équipements électriques et électroniques (WEEE), ce produit électrique ne doit en aucun cas être mis au rebut sous forme de déchet municipal non trié. Veuillez vous débarrasser de ce produit en le renvoyant au point de ramassage local dans votre municipalité, à des fins de recyclage.

TOUT CE QUI N'EST PAS PRÉVU EXPRESSÉMENT DANS LE MANUEL D'INSTALLATION, EST INTERDIT. LE BON FONCTIONNEMENT DE L'OPÉRATEUR EST GARANTI UNIQUEMENT SI LES DONNÉES MENTIONNÉES SONT RESPECTÉES. LA FIRME NE RÉPOND PAS DES DOMMAGES CAUSÉS PAR LE NON-RESPECT DES INDICATIONS MENTIONNÉES DANS CE MANUEL. EN LAISSANT INALTÉRÉES LES CARACTÉRISTIQUES ESSENTIELLES DU PRODUIT, DEA SYSTEM SE RÉSERVE LE DROIT D'APPORTER À TOUT MOMENT LES MODIFICATIONS QU'ELLE RETIENT IMPORTANTES POUR AMÉLIORER SUR LE CARACTÈRE TECHNIQUE, DE CONSTRUCTION ET COMMERCIAL LE PRODUIT, SANS S'ENGAGER À METTRE À JOUR LA PRÉSENTE PUBLICATION.

ADVANCE N

Opérateur électromécanique pour portes sectionnelles
Notice d'emploi et avertissements

Index

1	Description du Produit	23
2	Données Techniques	24
3	Installation et Montage	24
4	Branchements éléctriques	26
5	Fonctions de Base	26
6	Mise en Service	28
7	Maintenance	28
8	Élimination du produit	29

FR

SYMBOLES

Pour indiquer des dangers éventuels, ce manuel contient les symboles suivants.

⚠	Avis de sécurité important. Le non-respect de ces instructions peut entraîner des blessures graves ou des dommages matériels. Le non-respect de ces instructions peut entraîner un dysfonctionnement du produit et créer une situation dangereuse.
⚠	Avis de sécurité important. Le contact avec des pièces sous tension peut entraîner la mort ou des blessures graves.
i	Informations importantes pour l'installation, la programmation ou la mise en service du produit.

1 DESCRIPTION DU PRODUIT

1.1 Modèles et contenu de l'emballage

La dénomination ADVANCE N identifie une famille d'opérateurs électromécaniques 24V pour l'automatisation de portes basculantes à ressorts et sectionnelles. Tous les modèles motorisés prévoient l'utilisation de centrales de commande (série NET). La motorisation ADVANCE N est conçue pour l'automatisation des portes de garage non commerciales, portes de garages équilibrées avec une protection anti-chute intégrée dans les limites techniques déterminées.

La motorisation peut être utilisée sur les types de portes suivants:

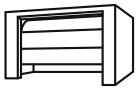 **Portes sectionnelles**	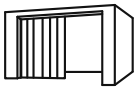 **Portes basculantes latérales**

Vérifier le « Contenu de l'emballage » (Fig. 1) en le comparant avec votre produit, ceci pourrait servir durant l'assemblage.

1.2 Transport et stockage

ADVANCE N est toujours fourni emballé dans des boites qui procurent une protection appropriée au produit ; faire, quoi qu'il en soit, attention à toutes les indications qui sont éventuellement fournies sur la boite pour le stockage et la manipulation. La fourniture du produit peut varier selon la version et le type de rail par rapport aux illustrations dans ce manuel. La motorisation doit être stockée/transportée couchée de -20°C à +40°C et avec une humidité relative du RF de 20 - 80% en l'absence de condensation. La hauteur maximale des piles, est de 6 têtes du moteur, 6 rails ou bien 6 Kits complets conditionnés dans des boites en carton. Les unités empilées doivent être assurées contre le renversement.

2 DONNÉES TECHNIQUES

	ADVANCE/N	ADVANCE/N/XL
Tension alimentation (V)	230 - 240 V ~ (50/60 Hz)	
Tension d'alimentation moteur (V)	24 V ⎓	
Puissance nominale du transformateur (VA)	150 VA (230/25V)	
Fusible F1 (A)	T2A 250V (retardé)	
Puissance absorbée (W)	100	220
Poussée maximale (N)	600	1200
Cycle de travail (cycles/heure)	20	25
N° max de manœuvres en 24h	60	75
Témp. limite de fonctionnement (°C)	-20÷50 °C	
Vitesse (cm/s)	17	19
Poids du produit avec emballage (Kg)	4	
Pression sonore émise (dBA)	< 70	
Degrée de protection	IP X0	

3 INSTALLATION ET MONTAGE

⚠ **DESTINATION D'USAGE:** La motorisation est conçue pour l'automatisation des portes de garage non commerciales, portes de garage équilibrées avec une protection anti-chute intégrée dans les limites techniques déterminées.

3.1 Comment débloquer le motoréducteur (Fig. 6)

En cas de dysfonctionnements ou de coupure de courant, débloquer le moteur comme sur la Fig. 6a ou 6b et déplacer manuellement la porte.

ATTENTION L'efficacité et la sécurité de la manœuvre manuelle de l'automatisme sont garanties par **DEA** System uniquement si l'installation a été montée correctement avec des accessoires originaux.

3.2 Pour une mise en œuvre satisfaisante du produit il est important:

⚠ • **La motorisation peut être montée uniquement sur les portes de garage en parfaites conditions mécaniques:**

La porte doit être complètement contrôlée - notamment les ressorts, roues/ supports des roues, cordes et charnières - pour vérifier la présence d'usure et de dommages. En outre, contrôler que toutes les fixations à vis sont vissées de manière solide et stable.

- **Vérifier le coulissement et l'équilibre de la porte:**

La manœuvre manuelle de la porte doit pouvoir être effectuée facilement sur toute la course de la porte ;
Si elle est arrêtée sur la position d'ouverture, de fermeture ou sur n'importe quelle position intermédiaire, la porte doit conserver la position sans se mettre en mouvement.

Avant d'installer la motorisation, si on constate la présence de dommages - usures ou de difficultés dans le coulissement du portail, cesser immédiatement de l'utiliser et le faire réparer par un personnel qualifié!

- Vérifier que l'encombrement du motoréducteur/rail (Fig. 8a - d) est compatible avec la zone choisie pour le montage.
- Pour l'alimentation du dispositif il est nécessaire de disposer d'une prise alimentée en 230V. Cette dernière doit être installée par un électricien qualifié à environ 50 cm de la centrale de commande.

ⓘ **REMARQUE:** L'installation **standard** de la motorisation « ADVANCE » a été étudiée avec la tête du moteur orientée vers le côté du portail, de cette façon il existe une distance minimale pour la connexion à la centrale de commande. Si la situation du montage ne permet pas d'accomplir la fixation standard, l'automatisation peut être tournée de 180° avec la tête de moteur orientée vers le centre du garage. Dans ce cas suivre les indications ci-dessous.

Avis: Installation Standard (Fig. 5a)

L'installation STANDARD de la motorisation « ADVANCE » a été étudiée avec la tête du moteur orientée vers le côté du portail et le rail vers le centre du garage.

Avis: Installation non Standard (Fig. 5b)

Si le lieu d'installation ne permet pas le montage sur la position Standard, l'automatisation devra être tournée et installée avec la méthode « traditionnelle ».
Dans ce cas, tout en maintenant le levier de déblocage sur la position de travail (bloquée), soulever le levier et le tourner de 180° (Fig. 5) et le remettre en place. Maintenant le rail peut être monté avec la partie du tendeur de chaine au chambranle du portail. Après quoi, continuer l'installation à partir du point 4.2.

3.3 Préparation au montage (Fig. 8)

- Mesurer la largeur du portail et indiquer le milieu avec un signe sur le bord haut de porte et même sur l'architrave.
- Conseil pour le juste montage du rail dans l'axe longitudinal du portail. Ouvrir complètement la porte du garage et apposer le signe fait sur le bord haut de la porte, même sur le plafond.
- Ouvrir et fermer complètement le portail en localisant le point le plus élevé (TLP) atteint par la porte. Le « TLP » est le point avec la distance la plus courte entre le bord du portail et le plafond.
- La distance optimale entre le TLP et le/la rail/tête du moteur est de 10-20mm. Il est bon de maintenir un angle égal (ou inférieur) à 30° entre le bras d'entrainement et le rail au plafond.
- S'assurer qu'une fois qu'il est monté, le rail est parfaitement horizontal au plafond.
- Si le montage a lieu dans des conditions différentes de ce qui a été prévu, l'usage de cornières et/ou brides fendues supplémentaires pourrait s'avérer nécessaire. Toutes les éventuelles brides supplémentaires devront être obligatoirement coupées, ébarbées et montées comme il est illustré sur la Fig. 8.
- Pour des motifs de sécurité, la découpe des brides de suspension devra toujours être effectuée nettement sous la correspondance du trou que l'on compte utiliser pour la fixation (Fig. 8d).

3.4 Montage

MONTAGE DU RAIL (Fig. 3)

Unir les deux moitiés du rail à l'aide du joint (faire attention au sens de l'introduction) pousser jusqu'à la butée dans le rail.

RÉGULATION DU TENDEUR DE CHAINE (Fig. 4)

La tension de la courroie doit être réglée avec le tendeur situé à l'extrémité du rail. Pour éviter des dommages à la mécanique de l'automatisation, la courroie ne doit pas être trop tendue.

MONTAGE DU RAIL AU PLAFOND (Fig. 8)

Monter le rail avec courroie au centre par rapport à votre porte.
Remarque : Le centre du garage et le centre du portail pourraient être différents.
Utiliser des outils et des matériels de fixation appropriés aux conditions du lieu d'installation.

MONTAGE DE LA TÊTE DU MOTEUR SUR LE RAIL AU PLAFOND (Fig. 7)

Monter la tête du moteur sur le rail au plafond. Durant l'introduction de l'arbre moteur dans son logement, faire attention que la position soit juste. Fixer la tête du moteur à l'aide des vis fournies. La tête du moteur peut être câblée avec son câble commodément à la terre et fixée ensuite au rail.

RACCORDEMENT DU CÂBLE A LA TÊTE DU MOTEUR

Raccorder le câble pré-assemblé à la tête du moteur comme sur la figure. Assurer le raccordement en serrant les vis de fixation sur la barrette à bornes femelle. Les bornes « Flash » ne sont pas utilisées.

Remarque : Pour éviter que des tiraillements involontaires ne débranchent le câble, il est recommandé de le fixer à la plaque à l'aide des serre-câbles fournis dans l'emballage.

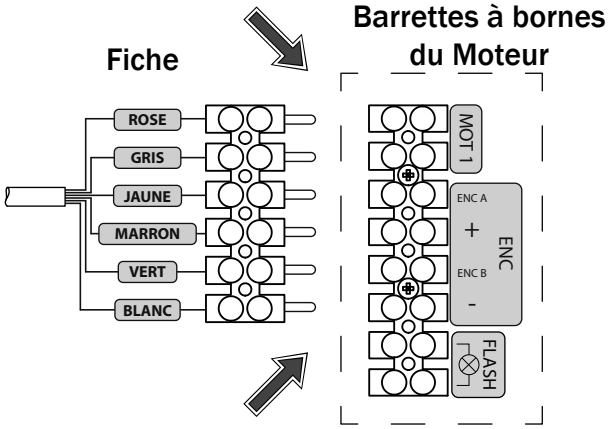

RACCORDEMENT DU CÂBLE A LA CENTRALE (Fig. 9)

- Fixer la centrale de commande au mur à l'aide de systèmes de fixation appropriés à la surface et à 1,5 m au moins du sol.
- Insérer le câble de raccordement dans un passe-fil électrique.
- Coupez l'excédent de câble et connectez-le comme indiqué.

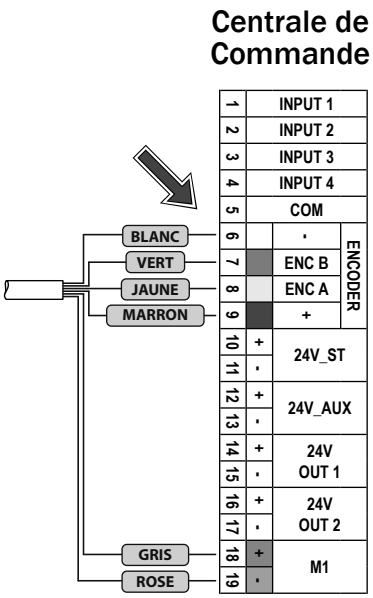

4 BRANCHEMENTS ÉLÉCTRIQUES

! Risque de blessures et de dommages matériels dus aux chocs électriques !

! Risque de dysfonctionnements dus à une mauvaise installation !

Réaliser les branchements en suivant les indications figurant sur le schéma de câblage.

ATTENTION Pour une sécurité électrique adéquate, garder nettement séparés **(4 mm min dans l'air ou 1 mm à travers l'isolation supplémentaire)** les câbles à très basse tension de sécurité (commande, serrure électrique, antenne, alimentation des circuits auxiliaires) des câbles de courant 230V ~ en veillant à les placer à l'intérieur de passe-fils en plastique et à les fixer avec des pattes d'attache appropriées à proximité des barrettes à bornes.

ATTENTION Pour la connexion au réseau, utilisez un câble multipolaire ayant une section minimum 3x1,5 mm² et de se conformer aux réglementations en vigueur. Pour le raccordement des moteurs, utilisez une section minimale de 1,5 mm² et de se conformer aux réglementations en vigueur. A titre d'exemple, si le câble est à côté (en plein air), doit être au moins égal à H05RN-F, alors que si elle (dans un chemin de roulement), doit être au moins égal à H05VV-F.

ATTENTION Branchez-vous au courant 230 - 240 V ~ 50/60 Hz par un interrupteur omnipolaire ou un autre dispositif qui vous assure un débranchement omnipolaire du courant. La distance d'ouverture des contacts = 3 mm;

ATTENTION Tous les fils devront être dénudés et dégainés à proximité des bornes. Tenir les fils légèrement plus longs de manière à éliminer par la suite l'éventuelle partie en excès.

ATTENTION Tenez le conducteur de terre à une longueur supérieur des conducteurs actifs afin que, en cas de sortie du câble de son siège de fixage, les conducteurs actifs soient les premiers qui se tendent.

ATTENTION Pour le branchement de l'encodeur à la platine électronique, utilisez exclusivement un câble d'acier dédié 4x0,50mm².

Au fin de compléter les réglages il est nécessaire établir les paramètres de l'armoire de commande. De cette façon il est possible d'exécuter l'automation complète, avec tout les dispositifs nécessaires, pour le respect des normes pour la motorisation de portes et portails. **Référez vous au manuel d'instruction de l'armoire utilisée**.

Il est important, après l'installation, de vérifier que tout les réglages aient étés exécutées correctement et que les dispositifs de sécurité et de déverrouillage exercent convenablement leur fonction.

ATTENTION RÉGULATION DE LA FORCE: La modification de la régulation de la force au moment de la fermeture, peut mener à des situations dangereuses. Par conséquent, l'augmentation de la force au moment de la fermeture, doit être accomplie uniquement par le personnel qualifié. Après le réglage, le respect des valeurs des limites règlementaires doit être détecté à l'aide d'un outil pour mesurer les forces d'impact. La sensibilité de la détection des obstacles peut être adaptée graduellement à la porte (voir les instructions pour la programmation). Après chaque réglage manuel de la force, vérifier le fonctionnement du dispositif anti-écrasement. Une modification manuelle de la force peut être effectuée uniquement par un personnel qualifié en effectuant un test de mesure selon EN 12453. Une modification du réglage de la force doit être documentée dans le livret de la machine.

5 FONCTIONS DE BASE

Après avoir installé le moteur et effectuer les branchements électriques et les réglages, il est alors possible de commander directement la porte en utilisant les boutons du boîtier électrique.

Attention: si l'installation demande des commandes différentes du standard, il est possible de configurer les touches ▲ (MONTEE) et ▼ (DESCENTE) pour le fonctionnement souhaité.

Référez vous au manuel d'instruction de l'armoire utilisée.

Écran	Touche	Description
OPEn	⇧	Appuyer sur ce bouton pour ouvrir la porte.
StOP	○	Appuyer sur ce bouton pour bloquer le mouvement durant toute manœuvre.
CLOS	⇩	Appuyer sur ce bouton pour fermer la porte.

DIAGRAMME DE CÂBLAGE

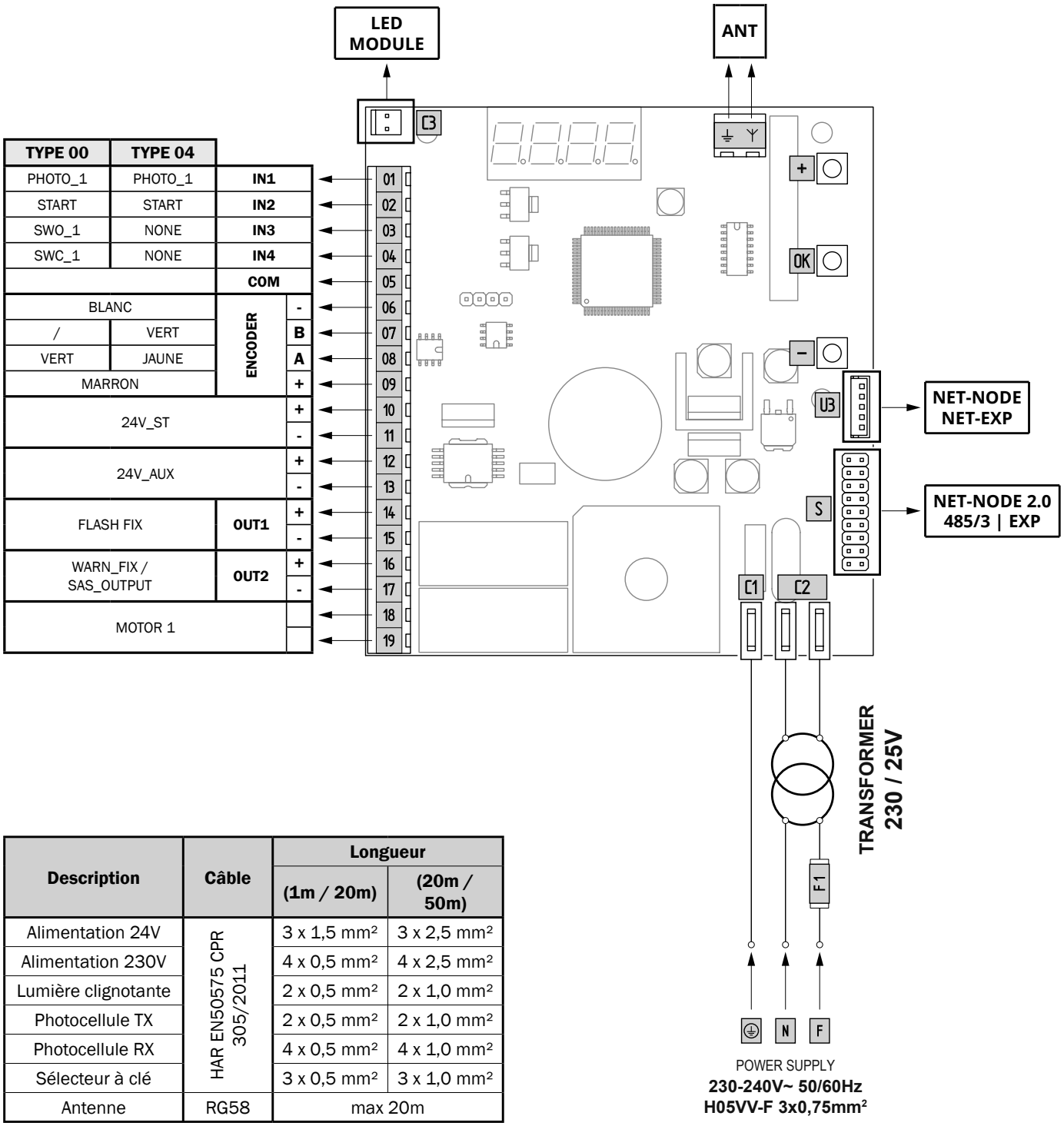

Description	Câble	Longueur	
		(1m / 20m)	(20m / 50m)
Alimentation 24V	HAR EN50575 CPR 305/2011	3 x 1,5 mm²	3 x 2,5 mm²
Alimentation 230V		4 x 0,5 mm²	4 x 2,5 mm²
Lumière clignotante		2 x 0,5 mm²	2 x 1,0 mm²
Photocellule TX		2 x 0,5 mm²	2 x 1,0 mm²
Photocellule RX		4 x 0,5 mm²	4 x 1,0 mm²
Sélecteur à clé		3 x 0,5 mm²	3 x 1,0 mm²
Antenne	RG58	max 20m	

FR

6 MISE EN SERVICE

La phase de mise en service est importante pour garantir un maximum de sécurité de l'installation et le respect des lois et des règlements, notamment tous les critères de la norme EN 12453 qui prévoit les méthodes de preuve pour vérifier les automatismes pour les grilles.

DEA System rappelle que n'importe quelle opération d'installation, nettoyage ou réparation de toute l'installation doit être effectuée exclusivement par le personnel qualifié qui doit se charger d'accomplir tous les essais requis en fonction du risque présent ;

Avant la mise en service, contrôler, en ouvrant et fermant plusieurs fois, le fonctionnement impeccable de la porte et de l'automatisme.

S'assurer ainsi qu'il n'existe pas d'erreur d'installation ou de régulation. Contrôler la force d'impact durant la détection d'obstacles comme le prévoit la norme EN 12453.

6.1 Consignes pour l'utilisateur

S'assurer que le propriétaire / utilisateur est formé, durant la mise en service, au sujet du fonctionnement sécuritaire de la machine. Il est conseillé d'expliquer ou de démontrer les fonctions directement sur l'objet:

- L'utilisation sécuritaire de l'installation conformément à toutes les normes de sécurité ;
- La position et la fonction de toutes les commandes et des dispositifs de sécurité et leur effet durant les différentes conditions de fonctionnement ;
- L'utilisation du mécanisme de déblocage manuel ;
- La disposition et le sens des mises en garde ;
- Les conditions opérationnelles.

ATTENTION L'utilisation de pièces de rechanges non indiquées par **DEA** System et/ou un réassemblage incorrect peut être potentiellement dangereux pour les personnes, les animaux et les choses. De plus, cela peut provoquer des dysfonctionnements. Par conséquent, utilisez toujours les pièces indiquées par **DEA** System et suivez les instructions données pour l'assemblage.

6.2 Déverrouillage et manoeuvre manuelle

En cas d'anomalies de l'installation ou d'une simple coupure de courant, débloquer le motoréducteur (Fig. 6) et exécuter la manœuvre manuelle du battant.

ATTENTION L'efficacité et la surêté de la manoeuvre manuelle de l'automatisation est garantie par **DEA** System seulement si l'installation a été montée correctement avec les accessoires fournis.

7 MAINTENANCE

Une bonne maintenance préventive et une inspection régulière du produit assure une durée de vie plus importante. Dans le tableau à côté vous pouvez vérifier les opérations d'inspection / entretien à programmer et qui doivent être effectuées périodiquement.

En cas de panne, vous pouvez consulter le tableau de "GUIDE DE RECHERCHE DES PANNES", pour chercher une solution au problème. Si les conseils indiqués n'apportent aucune solution, contactez **DEA** System.

TYP D'INTERVENTION	PÉRIODICITÉ'
Graisser légèrement la chaine et les pivots mobiles. Éliminer la graisse en excès. La courroie dentée ne doit pas être graissée. Nettoyer l'automatisation à l'aide d'un chiffon sec ou d'un aspirateur.	6 mois
Contrôle du serrage des vis	6 mois
Vérifiez la tension de toutes les courroies ou les chaînes (voir Fig. 4)	6 mois

GUIDE DE RECHERCHE DES PANNES	
Description	***Solutions possibles***
Lors de l'activation de la commande d'ouverture ou de fermeture, la porte ne bouge pas et le moteur électrique du mécanisme ne démarre pas.	Le mécanisme n'est pas correctement alimenté. Vérifier les branchements, les fusibles et les conditions du câble d'alimentation et, éventuellement, procéder à leur remplacement/réparation. Si la porte ne se ferme pas, vérifier également que les cellules photo électriques fonctionnent correctement.
Lors de l'activation de la commande d'ouverture, le moteur démarre mais la porte ne bouge pas.	Vérifier que le système de déblocage du moteur est fermé (voir Fig. 6).
	Vérifier que le moteur ne pousse pas dans le sens contraire. Le cas échéant, ceci pourrait provenir d'un inversement de câbles.
Durant le mouvement, le mécanisme fonctionne par à-coups, est bruyant, s'arrête à mi-course ou ne part pas.	La porte ne se déplace pas librement. Débloquer le moteur et arranger les points de rotation.
	La puissance du motoréducteur pourrait être insuffisante par rapport aux caractéristiques de la porte. Vérifier que le modèle choisi est adapté à l'utilisation souhaitée.

8 ÉLIMINATION DU PRODUIT

DÉMONTAGE

Le démantèlement de l'automatisation doit être effectué par un personnel qualifié conformément à la prévention et à la sécurité et selon les instructions de montage, mais dans l'ordre inverse. Avant de commencer le démontage couper le courant et protéger contre un éventuel nouveau raccordement.

DÉMANTÈLEMENT

Le démantèlement de l'automatisation doit être exécuté selon les règlementations nationales et locales d'élimination. Le produit (ou chaque partie de ce dernier) ne doit pas être éliminé avec d'autres déchets domestiques.

ATTENTION Conformément à la Directive 2012/19/EG sur les déchets d'équipements électriques et électroniques (WEEE), ce produit électrique ne doit en aucun cas être mis au rebut sous forme de déchet municipal non trié. Veuillez vous débarrasser de ce produit en le renvoyant au point de ramassage local dans votre municipalité, à des fins de recyclage.

Esempio di installazione tipica - Example of typical installation - Exemple d'installation typique - Installationsbeispiel - Ejemplo de instalación típica - Exemplo de instalação típica - Przyład standardowego systemu automatyzacji - Пример типового монтажа - Typisch installatievoorbeeld

DEA System fornisce queste indicazioni che si possono ritenere valide per un impianto tipo ma che non possono essere complete. Per ogni automatismo, infatti, l'installatore deve valutare attentamente le reali condizioni del posto ed i requisiti dell'installazione in termini di prestazioni e di sicurezza; sarà in base a queste considerazioni che redigerà l'analisi dei rischi e progetterà nel dettaglio l'automatismo. - **DEA** System provides the following instructions which are valid for a typical system but obviously not complete for every system. For each automatism the installer must carefully evaluate the real conditions existing at the site. The installation requisites in terms of both performance and safety must be based upon such considerations, which will also form the basis for the risk analysis and the detailed design of the automatism. - **DEA** System fournit ces indications que vous pouvez considérer comme valables pour une installation-type, même si elles ne peuvent pas être complètes. En effet, pour chaque automatisation, l'installateur doit évaluer attentivement les conditions réelles du site et les pré-requis de l'installation au point de vue performances et sécurité ; c'est sur la base de ces considérations qu'il rédigera l'analyse des risques et qu'il concevra l'automatisation d'une manière détaillée. - Diese Angaben von **DEA** System können als gültig für eine Standardanlage angesehen werden, können aber nicht erschöpfend sein. So muss der Installationsfachmann für jedes Automatiksystem sorgfältig die Voraussetzungen des Installationsortes sowie die Leistungs- und Sicherheitsanforderungen an die Installation abwägen; aufgrund dieser Überlegungen muss er die Risikobewertung erstellen und genau das Automatiksystem entwickeln. - **DEA** System facilita estas indicaciones que pueden considerarse válidas para una instalación tipo pero que no pueden considerarse completas. El instalador, en efecto, tiene que evaluar atentamente para cada automatismo las reales condiciones del sitio y los requisitos de la instalación por lo que se refiere a prestaciones y seguridad; en función de estas consideraciones redactará el análisis de riesgos y efectuará el proyecto detallado del automatismo. - **DEA** System fornece estas indicações que podem ser consideradas válidas para o equipamento padrão, mas que podem não ser completas. Para cada automatismo praticamente o técnico de instalação deverá avaliar com atenção as condições reais do sítio e os requisitos da instalação em termos de performance e de segurança; será em função destas considerações que realizará uma análise dos riscos e projectará. - **DEA** System dostarcza wskazówek, do wykorzystania w typowej instalacji ale nie będą one nigdy kompletne. Dla każdego typu automatyki, instalator musi sam oszacować realne warunki miejsca montażu i wymogi instalacyjne mając na uwadze przepisy dotyczące bezpieczeństwa. Na podstawie zebranych informacji będzie w stanie przeanalizować zagrożenia mogące wystąpić i zaprojektować w szczegółach automatyzację. - **DEA** System предлагает рекомендации , которые действительны для типовой системы , но , очевидно, не обязательны для каждой конкретной установки. Для каждого конкретного случая установщик должен тщательно оценить реальные условия. Устройства для установки оцениваются с точки зрения производительности и безопасности, которые необходимы для анализа рисков и детального проектирования системы автоматизации. - **DEA** System geeft deze aanwijzingen, die als geldig kunnen worden beschouwd voor een typische installatie, maar niet volledig kunnen zijn. In feite moet de installateur voor elke aandrijving de feitelijke omstandigheden ter plaatse en de installatie-eisen met betrekking tot prestaties en veiligheid zorgvuldig beoordelen; op basis van deze overwegingen stelt hij de risicoanalyse op en ontwerpt hij de aandrijving in detail.

Pos.	Descrizione - Description - Description - Beschreibung - Descripción - Descrição - Opis - Описание - Beschrijving
1	Selettore a chiave antiscasso - Anti lock-picking key switch - Sélecteur à clé anti-intrusion - Einbruchfester Schlüsselschalter - Selector a llave antisabotaje - Interruptor de chave burglar - Przełącznik kluczowy wandaloodporny - Замковый выключатель - Anti-inbraak sleutelschakelaar
2	Radiocomando - Remote-control - Radiocommande - Funksteuerung - Radiocomando - Comando via rádio - Nadajnik - Пульт ДУ - Radiografisch
3	Lampeggiante - Flashing light - Clignotant - Blinker - Lámpara - Intermitente - Lampa Ostrzegawcza - Сигнальная лампа - Knipperend licht
4	ADVANCE N
5	Safety edge - Bord sensible - Berührungssensible Schaltleiste - Borde sensible - Dispositivo sensível de protecção - Listwa bezpieczeństwa - Ребро безопасности - Gevoelige rand
6	Fotocellule - Photocells - Photocellules - Fotozellen - Fotocélulas - Fotocélulas - Fotokomórki - фотоэлементы - Fotocellen

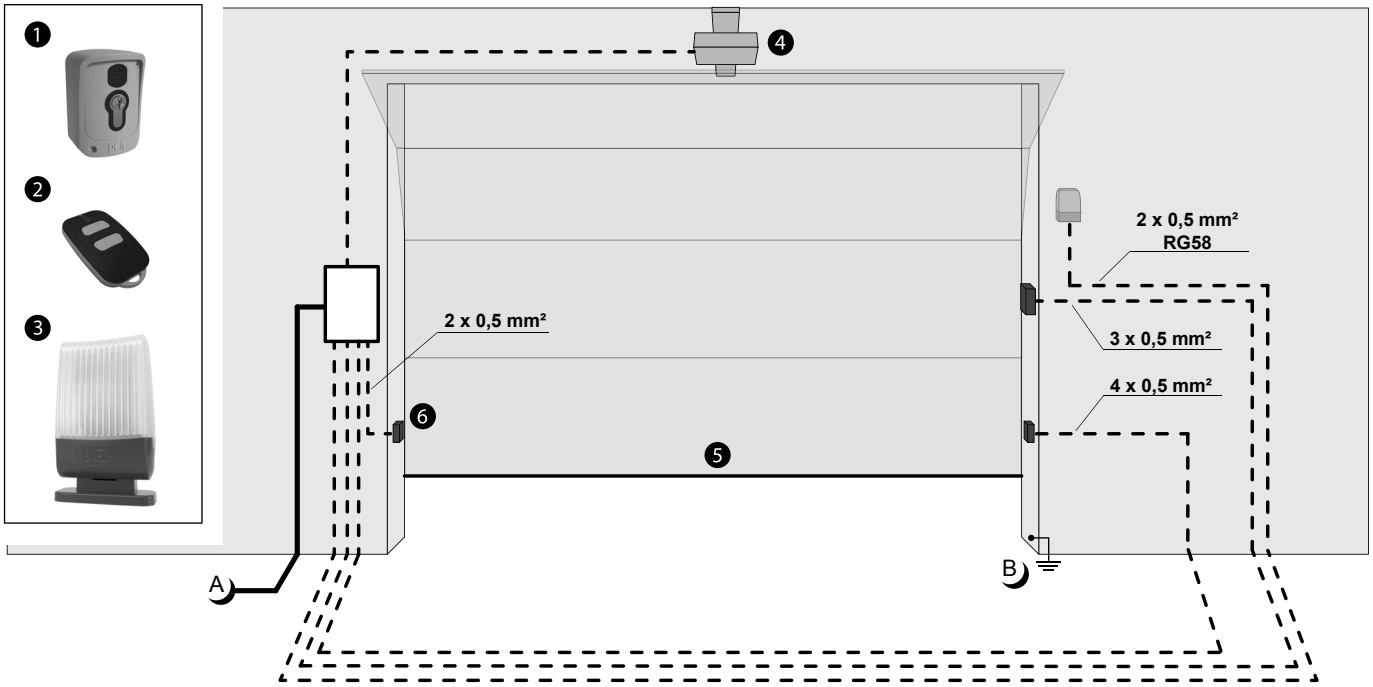

A) **Collegarsi** alla rete 230-240 V 50-60 Hz tramite un interruttore onnipolare o altro dispositivo che assicuri la onnipolare disinserzione della rete, con una distanza di apertura dei contatti ≥ 3 mm - **Make** the 230-240 V 50-60 Hz mains connection using an omnipolar switch or any other device that guarantees the omnipolar disconnection of the mains network with a contact opening distance of 3 mm - **Connectez**-vous au réseau 230-240 V 50-60 Hz au moyen d'un interrupteur omnipolaire ou d'un autre dispositif qui assure le débranchement omnipolaire du réseau, avec un écartement des contacts égal à 3 mm. - **Den** Anschluss an das 230-240 V 50-60 Hz Netz mit einem Allpolschalter oder einer anderen Vorrichtung vornehmen, durch die eine allpolige Netzunterbrechung bei einem Öffnungsabstand der Kontakte von ≥ 3 mm gewährleistet wird. - **Efectuar** la conexión a una línea eléctrica 230-240 V 50-60 Hz a través de un interruptor omnipolar u otro dispositivo que asegure la omnipolar desconexión de la línea, con 3 mm de distancia de abertura de los contactos. - **Ligue** na rede de 230-240 V 50-60 Hz mediante um interruptor omnipolar ou outro dispositivo que assegure que se desliga de maneira omnipolar da rede, com abertura dos contactos de pelo menos 3 mm. de distância - **Podłączyć** się do sieci 230-240 V 50-60 Hz poprzez przełącznik jednobiegunowy lub inne urządzenie które zapewni brak zakłóceń w sieci, przy odległości między stykami ≥ 3 mm. - **Подключайтесь** к сети 230-240 V 50-60 Гц с помощью многополюсного выключателя или используйте любое другое устройство, которое гарантирует многополюсное отключение питающей сети с расстоянием между контактами от ≥ 3 мм и больше. - **Aansluiten** op het net van 230-240 V 50-60 Hz via een omnipolaire schakelaar of een ander apparaat dat zorgt voor een omnipolaire scheiding van het net, met een contactopeningsafstand ≥ 3 mm.

B) **Collegare** a terra tutte le masse metalliche - **All** metal parts must be grounded - **Connectez** toutes les masses métalliques à la terre - **Alle** Metallteile erden - **Conectar** con la tierra todas las masas metálicas - **Realize** ligação à terra de todas as massas metálicas - **Uziemić** wszystkie elementy metalowe. - **Все** металлические части должны быть заземлены. - **Aard** alle metalen gronden.

1

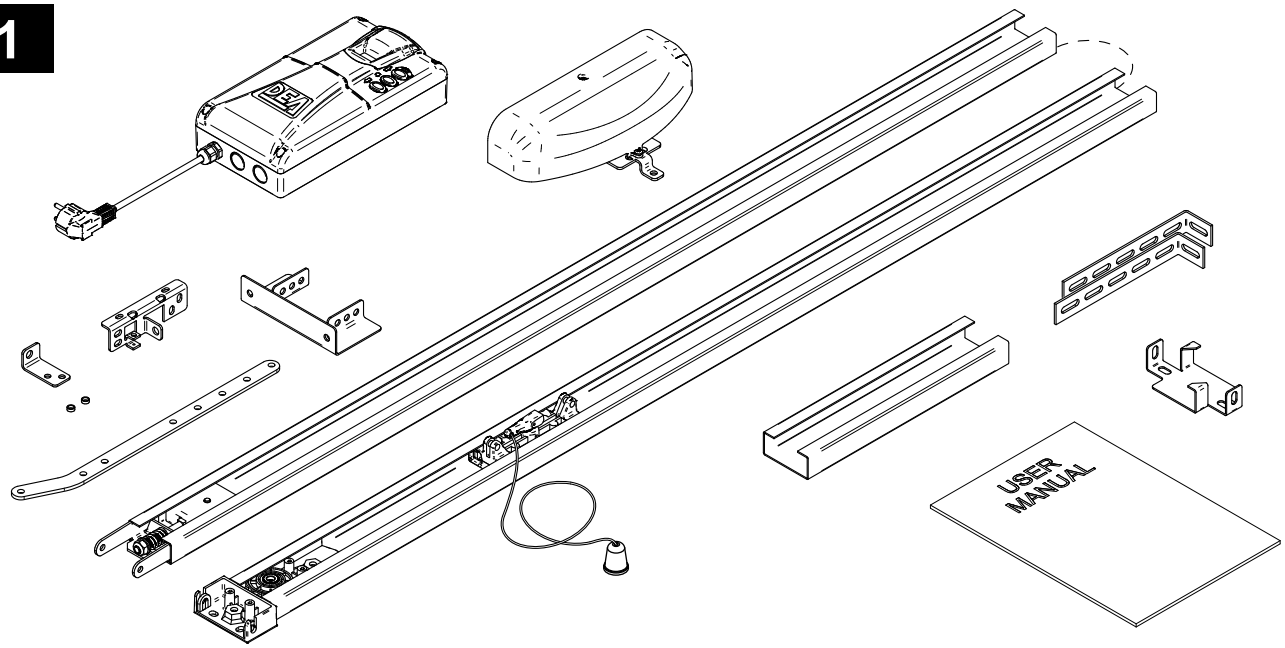

2

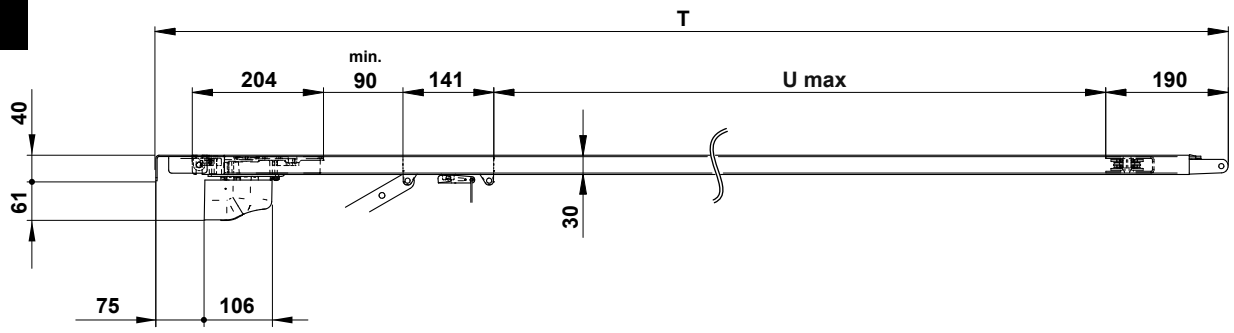

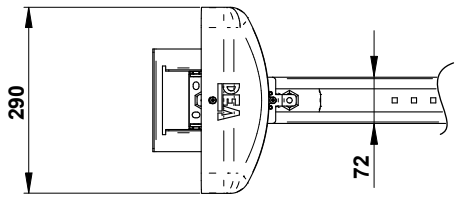

Cod.	U max	T
AB16	**2776**	3378
AB20	**3576**	4178

3

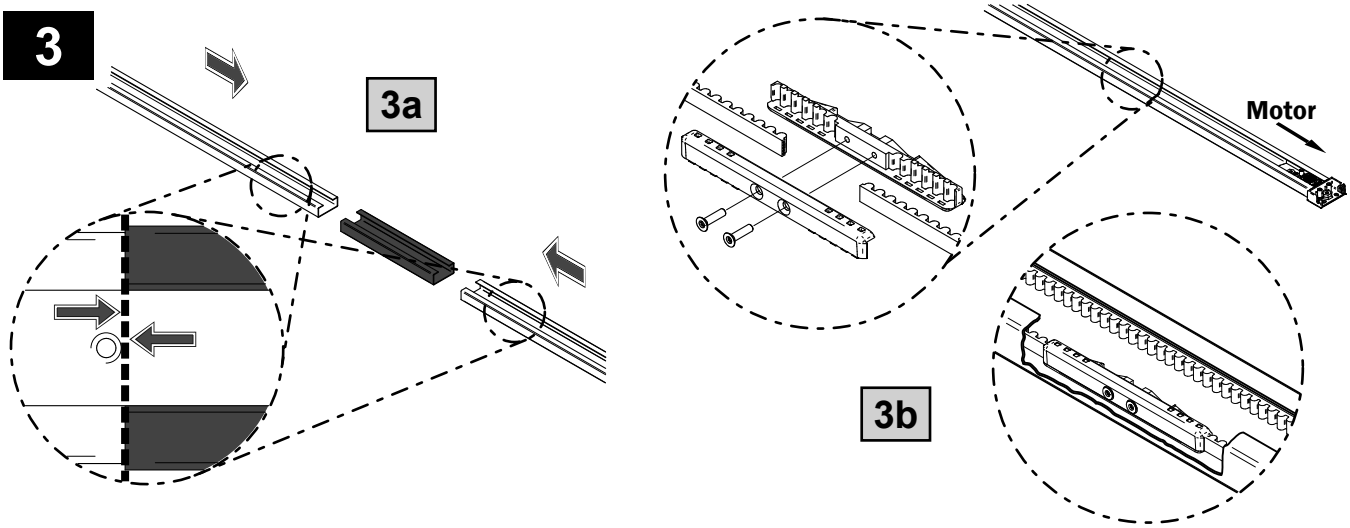

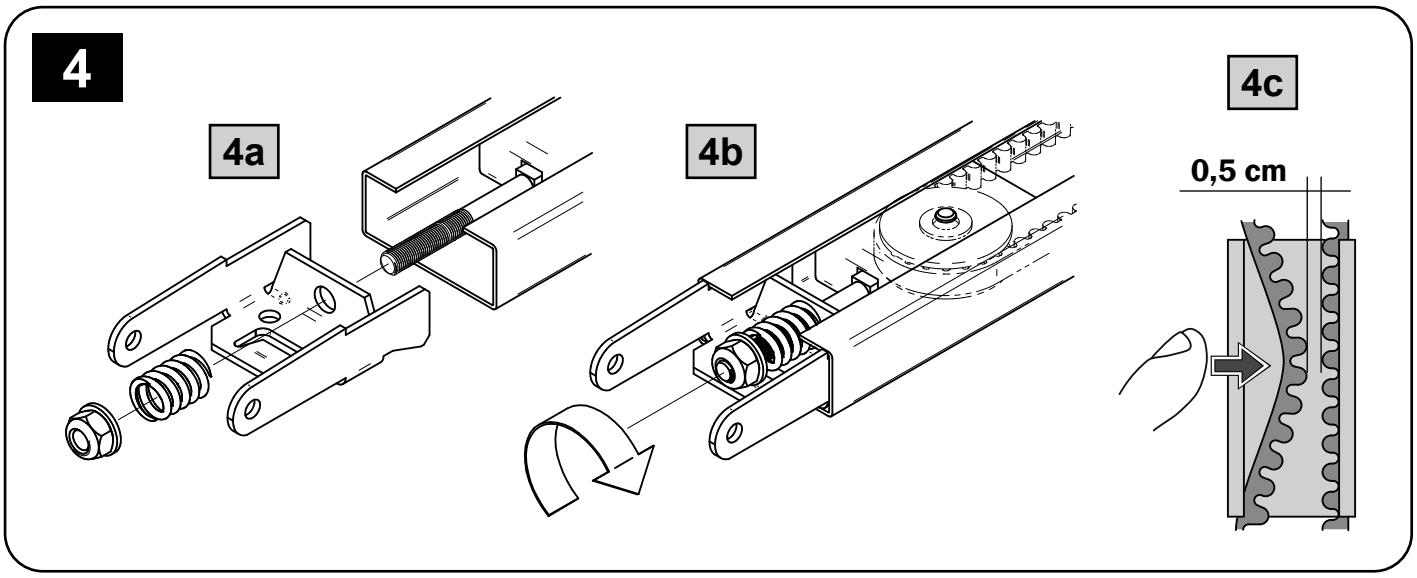
4
4a
4b
4c
0,5 cm

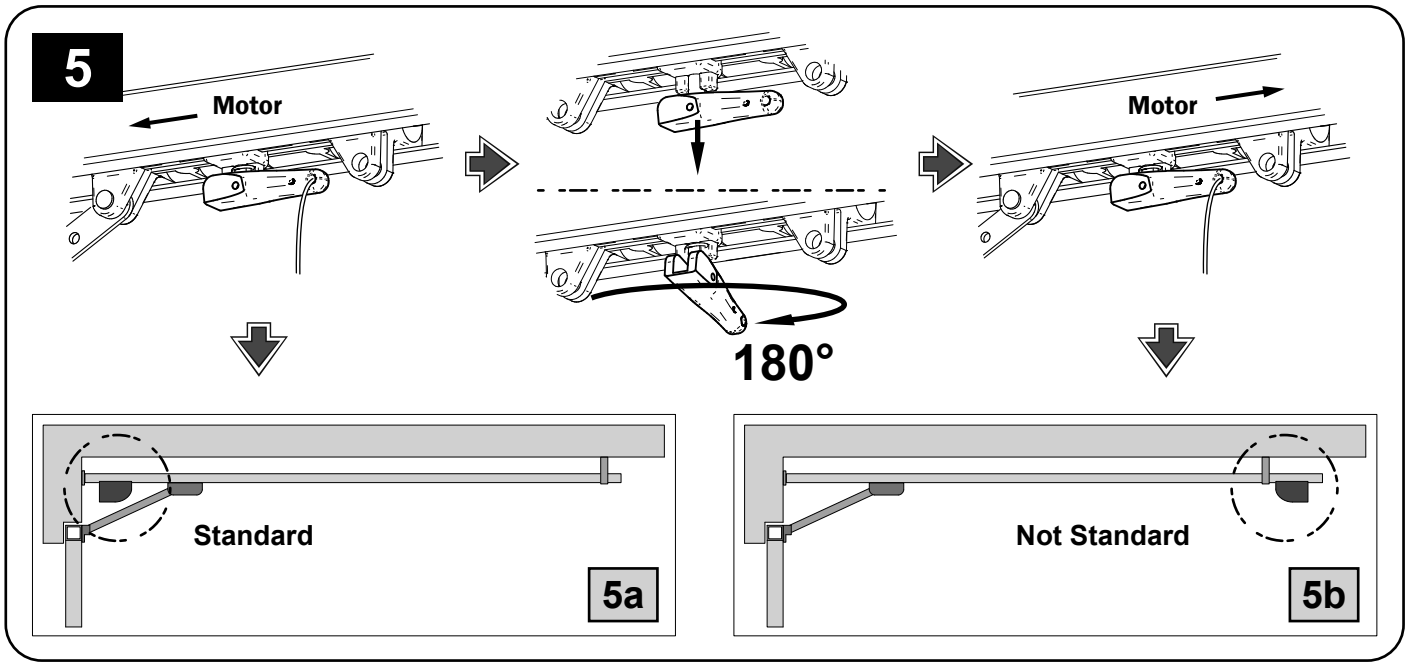
5
Motor
180°
Motor
Standard
5a
Not Standard
5b

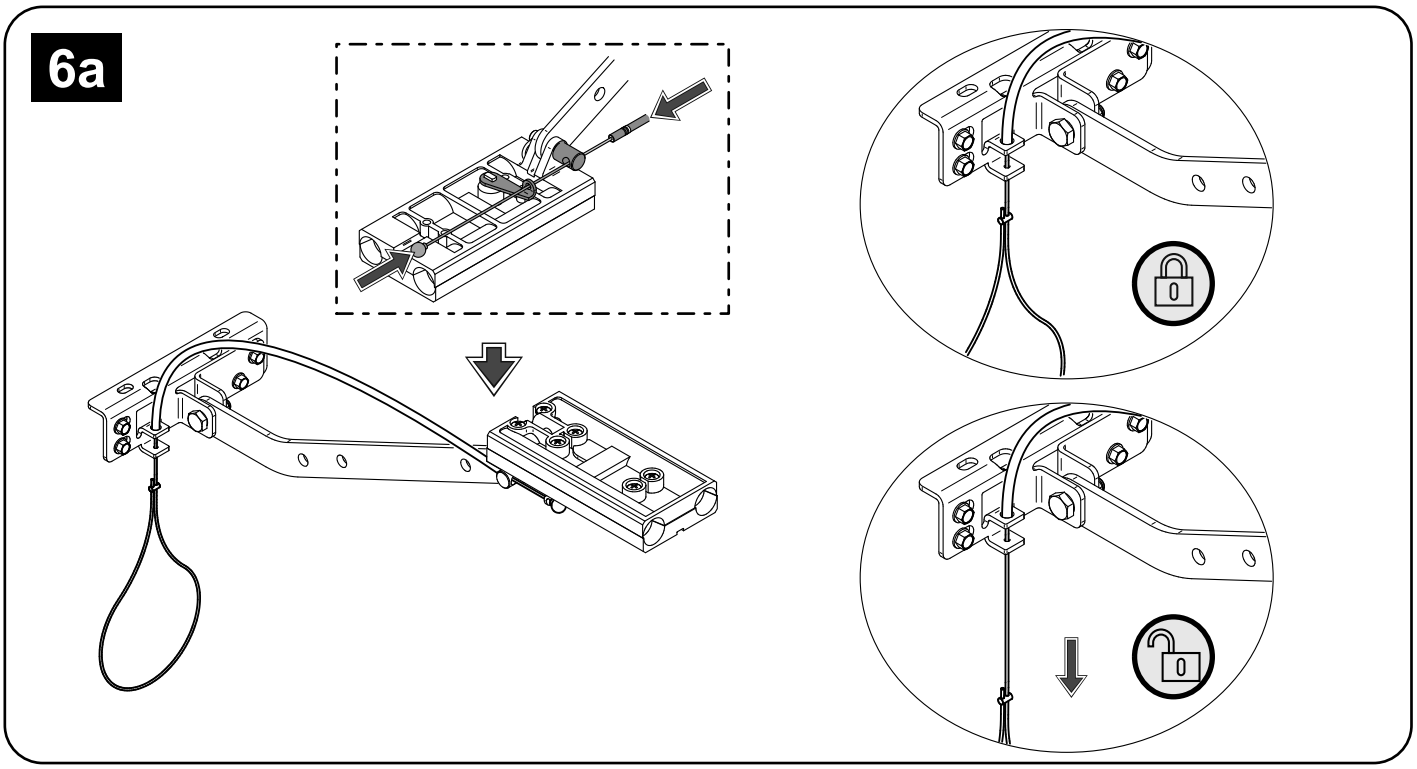
6a

6b

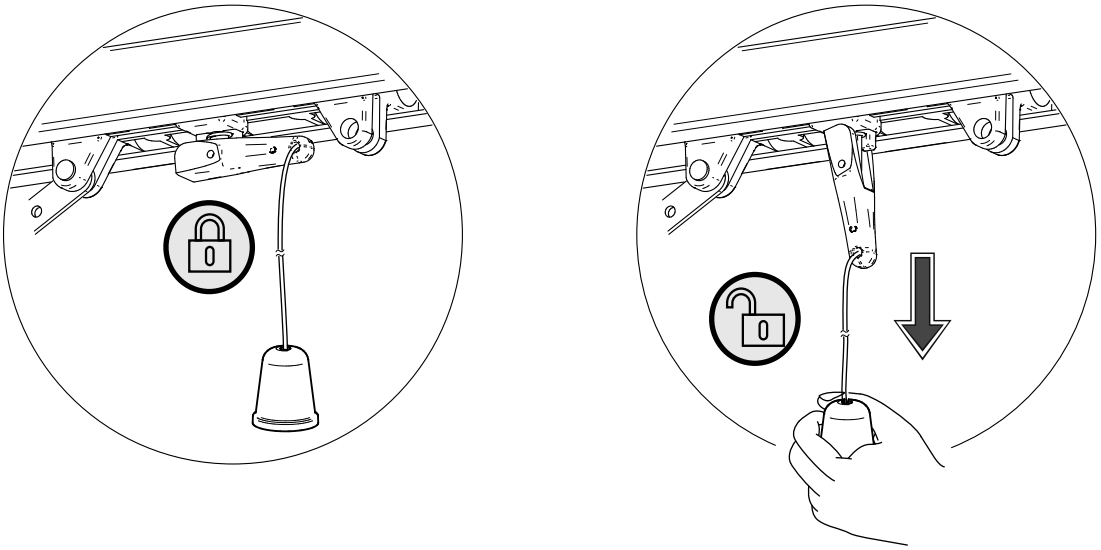

7

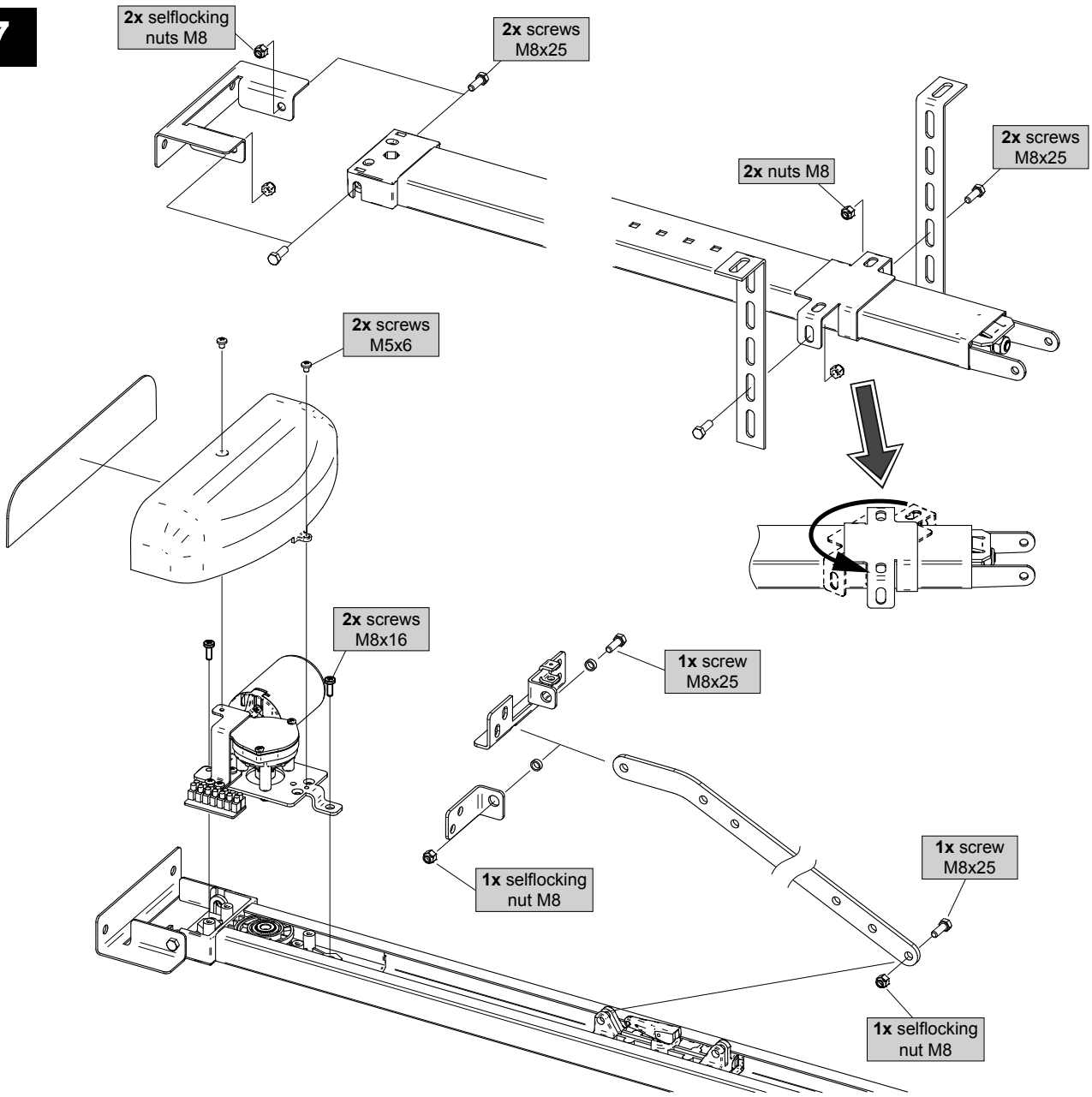
2x selflocking nuts M8
2x screws M8x25
2x nuts M8
2x screws M8x25
2x screws M5x6
2x screws M8x16
1x screw M8x25
1x selflocking nut M8
1x screw M8x25
1x selflocking nut M8

8

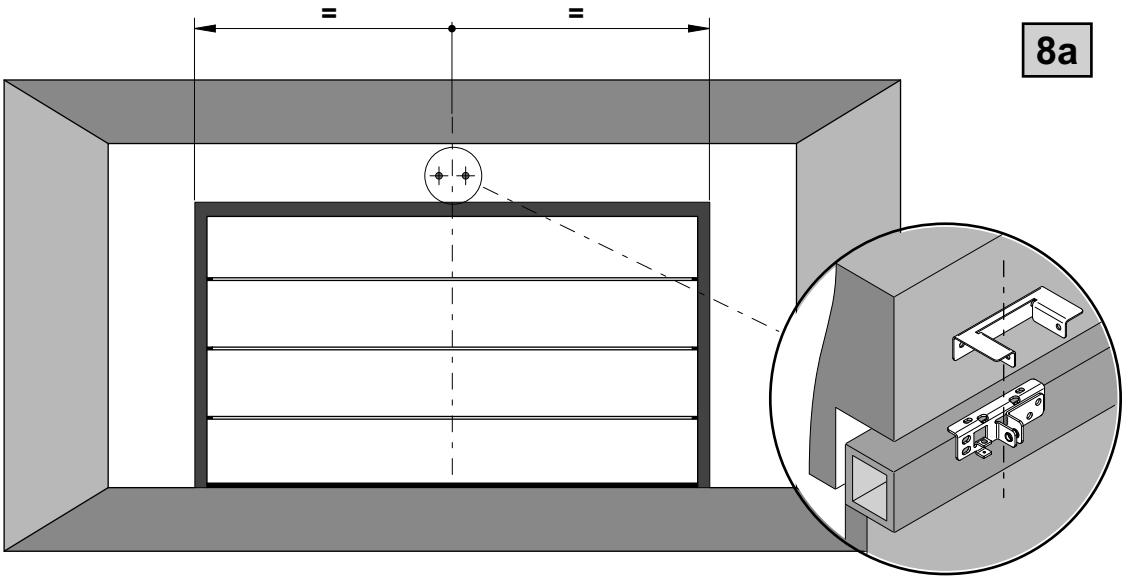

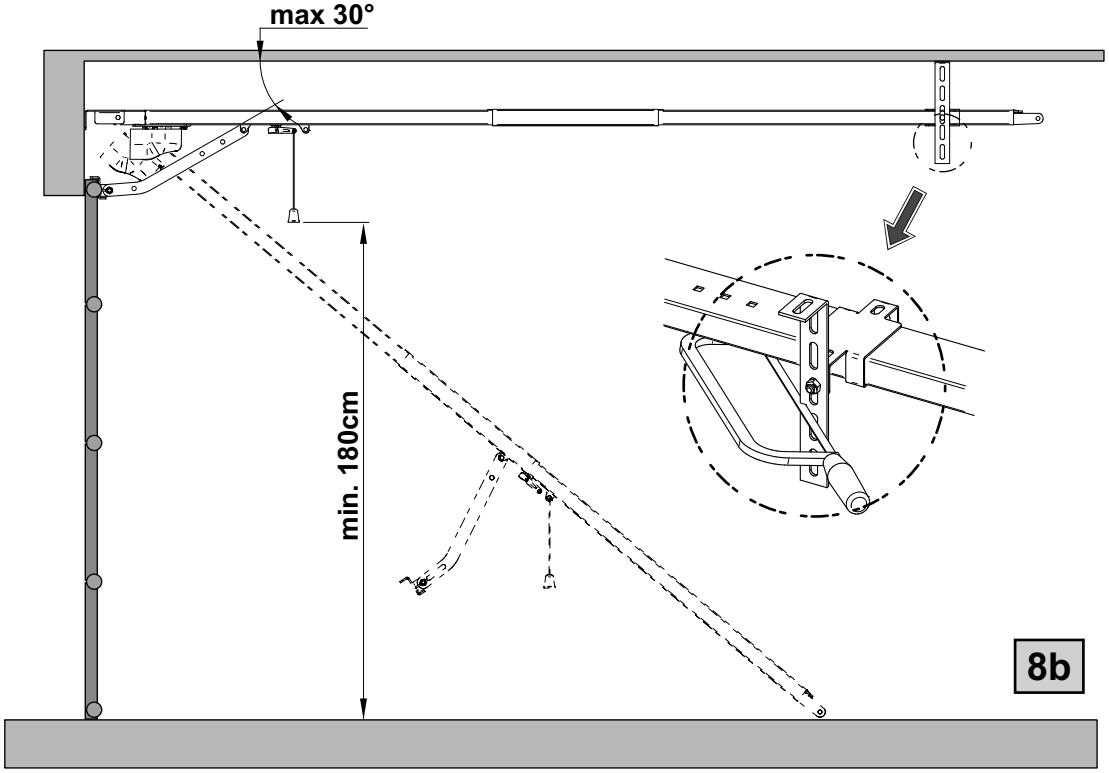

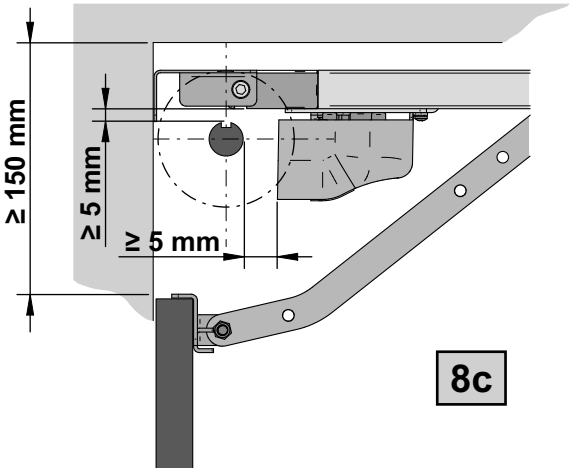

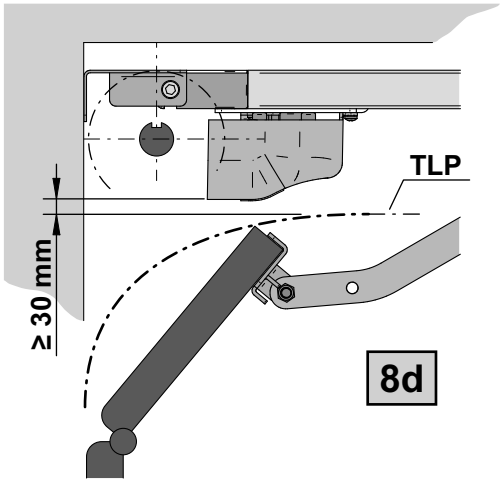

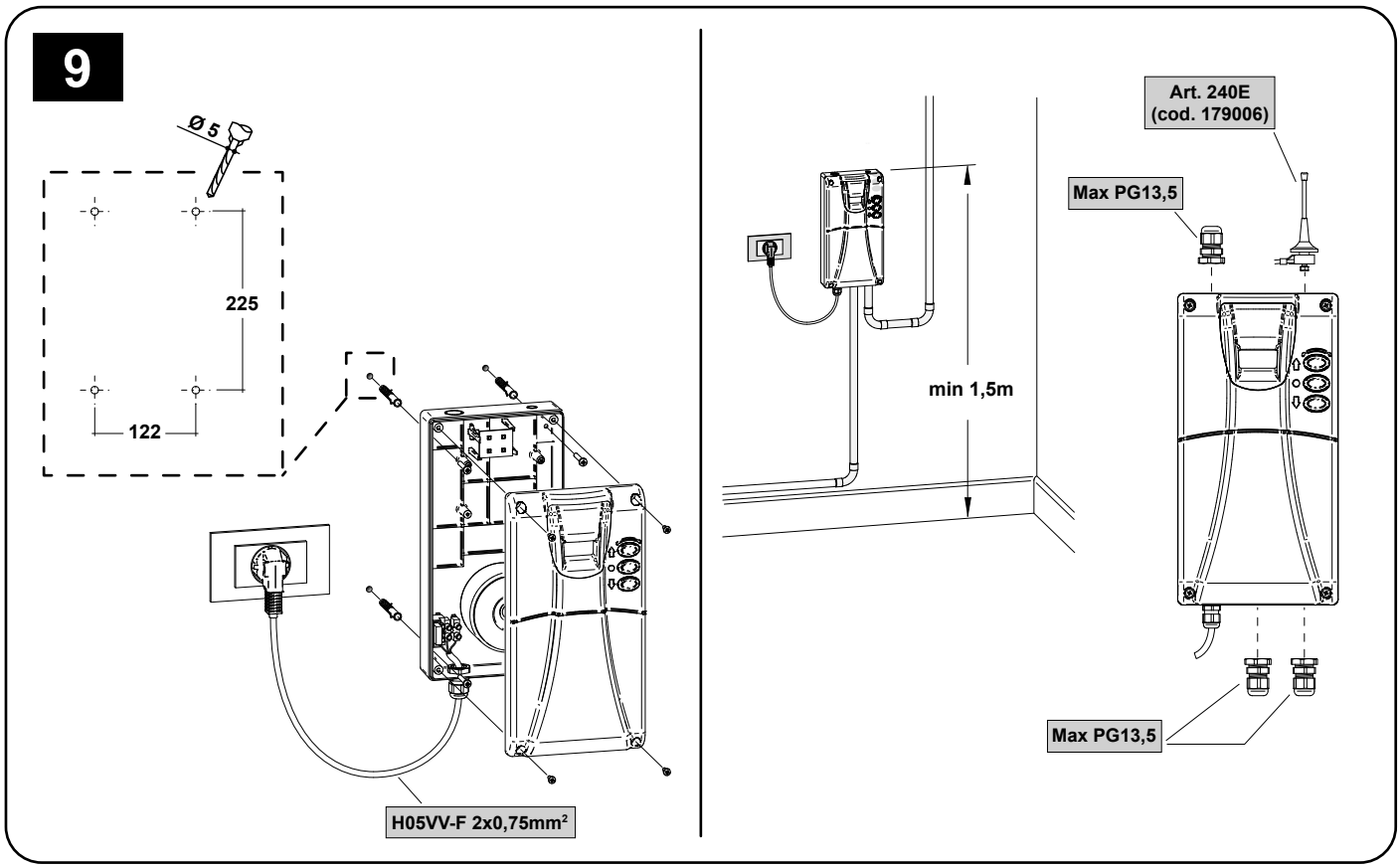
9
Ø 5
225
122
H05VV-F 2x0,75mm²
min 1,5m
Art. 240E
(cod. 179006)
Max PG13,5
Max PG13,5

Tabella "ACCESSORI PRODOTTO", Table "PRODUCT ACCESSORIES", Tableau "ACCESSOIRES PRODUITS", Tabelle „PRODUKTZUBEHÖR", Tabla "ACCESORIOS PRODUCTO", Tabela "ACESSÓRIOS DO PRODUTO", Tabela "AKCESORIA DODATKOWE", Таблица "АКСЕССУАРЫ ИЗДЕЛИЯ", Tabel "PRODUCT ACCESSOIRES".

Article Code	Descrizione, Description, Description, Beschreibung, Descripción, Descrição, Opis, Описание, Beschrijving	
721/AB 639321		**Sblocco** base - **Basic** release - **Déblocage** base - **Bowdenzug** Standard - **Desbloqueo** base - **Desbloqueio** base - **Odblokowanie** podstawy - **Базовая** разблокировка - **Basis** ontgrendeling
721D 639322		**Dispositivo** di sblocco esterno con cavo - **External** release device with cable - **Dispositif** de déverrouillage externe avec câble - **Externes** Entriegelungsgerät mit Kabel - **Dispositivo** de desbloqueo exterior con el cable - **Dispositivo** de liberação externa com cabo - **Zewnętrzne** urządzenie zwalniające z kablem - **Внешнее** устройство выпуска с кабелем - **Externe** ontkoppelaar met kabel
721M 639311		**Maniglia** sblocco per sezionali - **Release** handle for sectional doors - **Manette** de déblocage pour portes sectionnelles - **Entriegelungsgriff** für Federschwingtore - **Manija** de desbloqueo para seccionales - **Manilha** desbloqueio para seccionadas - **Uchwyt** odblokowania dla bram segmentowych - **Ручка** разблокировки секционных ворот - **Ontgrendelingshendel** voor sectionaaldeuren
722 639340		**Braccio** curvo per porte basculanti debordanti a contrappesi - **Curved** arm for up-andover hinged doors with counter-weight - **Bras** courbe pour portes basculantes en saillie à contrepoids - **Kurvenarm** für Gegengewichtsgaragentore - **Brazo** curvo para puertas basculantes debordantes de contrapesos - **Braço** curvo para portas basculantes de contrapesos - **Ramię** krzywe do bramy z przeciwwagą - **Изогнутый** кронштейн для поворотных выступающих ворот с противовесами - **Gebogen** arm voor overheaddeuren met tegengewichten
723 639350		**Adattatore** braccio per porte sezionali - **Arm** adapter for sectional doors - **Adaptateur** de bras pour portes sectionnelles - **Schubstangen**- Verlängerung für Sektionaltore - **Adaptador** brazo para puertas seccionales - **Adaptador** braço para portas seccionadas - **Adapter** ramienia dla bram segmentowych - **Переходник** кронштейна для секционных ворот - **Armadapter** voor sectionaaldeuren
761C 639371		**Dispositivo** di sblocco a filo con serratura copriforo - **Release** device flush with hole cover lock - **Dispositif** de déblocage coplanaire avec la serrure cache-trou - **Bowdenzug** mit Schloss für Lochabdeckung - **Dispositivo** de desbloqueo a nivel con cerradura cubreorificio - **Dispositivo** de desbloqueio com cabo com fechadura tampa de furo - **Urządzenie** odblokowania z zamkiem zakrywającym otwór - **Устройство** разблокировки на одном уровне с замком с закрытой замочной скважиной - **Verzonken** ontgrendeling met gatdekselvergrendeling
762C 639372		**Dispositivo** di sblocco a filo con serratura - **Release** device flush with lock - **Dispositif** de déblocage coplanaire avec la serrure - **Entriegelungsgriff** für Sektionaltore mit Bowdenzug - **Dispositivo** de desbloqueo a nivel con cerradura - **Dispositivo** de desbloqueio com cabo com fechadura - **Urządzenie** odblokowania z zamkiem - **Устройство** разблокировки на одном уровне с замком - **Inbouwontgrendeling** met slot
BLINDOS 665000		**Contenitore** sicurezza predisposto per sblocco a filo - **Safety** enclosure to place external unlocking device handle - **Boîte** de sécurité avec prédisposition déverrouillage par câble - **Aufputz** Sicherheitskasten, vorbereitet für Notentriegelung via Bowdenzug - **Caja** de seguridad para colocar dispositivo de desbloqueo externo - **Caixa** de segurança para colocar dispositivos de desbloqueio externos - **Kaseta** zabezpieczająca pod zewnętrzny mechanizm odblokowujący - **Контейнер** безопасности предназначен для очистки релиз - **Veiligheidskast** voorbereid voor verzonken vrijgave

240E 179006				**Antenna** supplementare per SPACE / ADVANCE - **Additional** antenna for SPACE / ADVANCE - **Antenne** supplémentaire pour SPACE / ADVANCE - **Zusatzantenne** für SPACE / ADVANCE - **Antena** suplementaria para SPACE / ADVANCE - **Antena** suplementare para SPACE / ADVANCE - **Dodatkowa** antena dla SPACE / ADVANCE - **Дополнительная** антенна для SPACE / ADVANCE - **Extra** antenne voor SPACE / ADVANCE
AB16 636090		**1,6 m** **+** **1,6 m**	**STEEL**	**Gruppo** binario (2 pezzi) - **Track** unit (2 pieces) - **Groupe** rail (2 éléments) - **Deckenschiene** (geteilt) - **Grupo** carril (2 piezas) - **Conjunto** calha (2 peças) - **Zespół** szyn (2 elementy) - **Узел** рельса (2 отрезка) - **Looprailmontage** (2 stuks)
AB20 636093		**2 m** **+** **2 m**		
AB/EXTENSION 636301		**1,6 m**		**Prolunga** binario e cinghia - **Track** unit and belt - **Rallonge** de railet courroie - **Verlängerung** Deckenschiene mit Kette - **Extensión** carril y correa - **Extensão** calha e correia - **Przedłużacz** szyny i taśm - **Удлинитель** рейки скольженияи ремней - **Spoor- en** riemverlenging
AB/BRACKET 639381				**Staffe** supplementari per il binario - **Additional** brackets for rail supports - **Supports** supplémentaires pour le rail - **Zusätzliche** Halter für Schiene - **Soportes** adicionales para el binario - **Suportes** adicionais para o binário - **Dodatkowe** wsporniki do binarnego - **Дополнительные** кронштейны для бинарной - **Extra** beugels voor de baan
AB/FM 639382				**Fermi** meccanici per sezionali - **Mechanical** stops for sectional doors - **Boutée** mécaniques pour portes sectionnelles - **Mechanische** Sperre für sektionaltore - **Topes** mecánicos para puertas seccionales - **Fins**-de-curso mecânicos para portas seccionais - **Krańcówki** mechaniczne dla bramy segmentowe - **Пара** механических стопов для секционные ворота - **Mechanische** aanslagen voor sectionaaldeuren

INSTRUCTIONS POUR L'UTILISATEUR FINAL

Ce guide a été réalisé exprès pour les utilisateurs de l'automatisation. L'installateur doit le remettre et le commenter à un responsable de l'installation, qui répercutera l'information à tous les autres utilisateurs. Il est important de garder ces instructions, et elles doivent être facilement accessibles.

Une bonne maintenance préventive et une inspection régulière du produit assurent sa longue durée. Contactez l'installateur régulièrement pour la maintenance programmée, et en cas de panne.

RÈGLES DE SÉCURITÉ

1. Pendant le fonctionnement de l'automatisation restez toujours à une certaine distance de sécurité, et ne touchez aucun élément.
2. Empêchez les enfants de jouer dans les alentours immédiats de l'automatisation.
3. Effectuez les vérifications et les inspections prévues dans le programme de maintenance. En cas de fonctionnement anormal, n'utilisez pas l'automatisation.
4. Ne démontez pas les pièces! Les opérations de maintenance et de réparation doivent être exécutées par du personnel qualifié.
5. Il peut arriver que l'opération de déverrouillage doive se dérouler dans des situations d'urgence! Instruisez bien tous les utilisateurs sur le fonctionnement du déverrouillage et sur la position des clefs de déverrouillage.

DÉVERROUILLAGE DE ADVANCE N

Les modèles ADVANCE N sont équipés d'un dispositif de déblocage pouvant être activé en tirant vers le bas la manette illustrée à la Fig. 6. À ce stade, et en absence d'autres obstacles, la porte peut être déplacée librement. Pour restaurer l'état de fonctionnement du moteur, repositionner la manette vers le haut et **déplacer manuellement la porte pour bloquer à nouveau le patin de déblocage**.

ATTENTION: Pendant l'opération de déverrouillage la porte peut présenter de mouvements incontrôlés: faites beaucoup d'attention au fin d'éviter toutes risques.

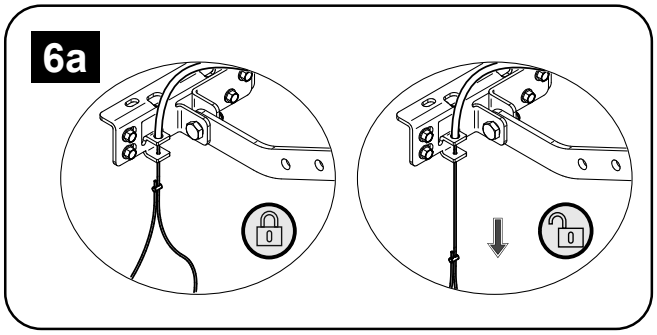

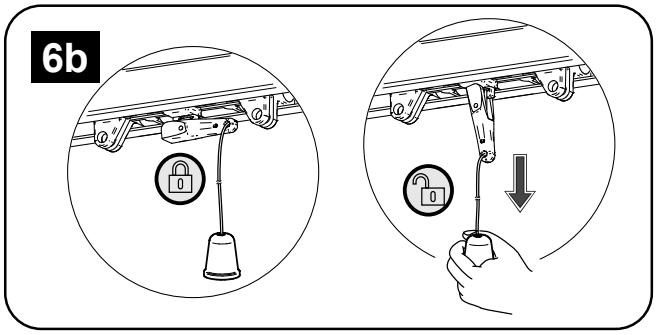

NETTOYAGE ET INSPECTIONS

La seule opération que l'utilisateur peut et doit faire c'est de retirer tout obstacle au mouvement de la porte ou de l'automation ADVANCE N. **Attention! Opérez toujours quand la tension est coupée!**

DEA
move as you like

DEA SYSTEM S.p.A.
Via Della Tecnica, 6 - 36013 PIOVENE ROCCHETTE (VI) - ITALY
tel: +39 0445 550789 - **fax:** +39 0445 550265
Internet: http:\\www.deasystem.com - **E-mail:** deasystem@deasystem.com

BATCH

move as you like

DEA SYSTEM S.p.A.
Via Della Tecnica, 6 - 36013 PIOVENE ROCCHETTE (VI) - ITALY
tel: +39 0445 550789 - **fax:** +39 0445 550265
Internet: http:\\www.deasystem.com - **E-mail:** deasystem@deasystem.com